Fémlemez megmunkáló gépek gyártója

Magyarországi képviselet:

PANEL CENTRUM
GYORS ÉS PONTOS KISZOLGÁLÁS

Panel Centrum Hungary Kft
H-4031 Debrecen,István út 149
Tel: + 36 70 411-36-11
+ 36 70 411-41-90
+ 36 70 676-41-90
www.panelcentrum.com
Email:info@panelcentrum.com

Katalógus

A társaság

MADE IN POLAND

www.panelcentrum.com info@panelcentrum.com

Több mint 15 éven keresztül a MAAD társaság olyan géptermékek előállítására szakosodott mint a kézifékek, a tekercselőgépek, a görgős ollók, a csomagológépek, a hornyológépek, a síkvágók és a korclenyomó-gépek. Régóta meglévő tapasztalatainkra alapozva képesek vagyunk igen pontos építőipari gépek előállítására (a reklamációs arány kisebb mint 0,5%) igen versenyképes árakon. A MAAD géptermékeit széles körben elismerik és megbecsülik a hazai és a külföldi piacokon egyaránt. Termékeink elismerést nyertek sok európai országban, beleértve Oroszországot, Németországot, Franciaországot, Ukrajnát, Fehéroroszországot, Svédországot és Litvániát.

Évente **2000** gépcsoportot és gépet viszünk piacra.

Tanúsítványok: Polskie Stowarzyszenie Dekarzy — **Lengyel Tetőfedők Szövetsége** — RZETELNA Firma — **Megbízható társaság**

Az összesen **2500 m2** alapterületű két gyártócsarnok biztosítja a munka megfelelő ergonómiáját. Tapasztalataink, a **CNC technológiák** és az ergonómia kombinációja lehetővé teszi kiváló minőségű gépek előállítását.

Wypalarka CNC

AXA CNC 4000 mm-es marógép

MAZAK CNC esztergapad

NK-0.8 készülékház nyíróolló

Kétszemélyes munkahely az AXA DBZ CNC marógépben

CNC Technológia

Berendezések a gépekhez

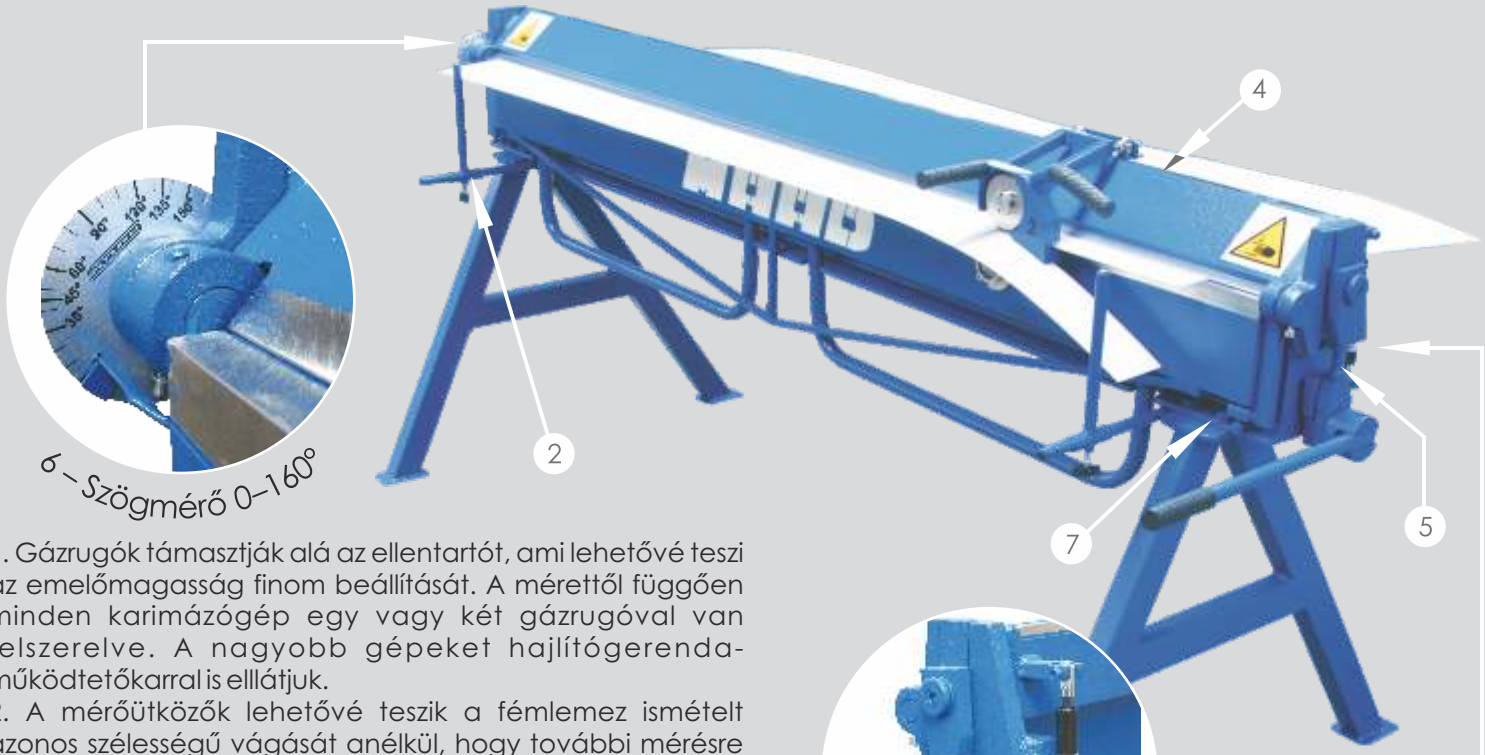

σ – Szögmérő 0–160°

Gas spring in ZG-2000/0.7

1. Gázrugók támasztják alá az ellentartót, ami lehetővé teszi az emelőmagasság finom beállítását. A mérettől függően minden karimázógép egy vagy két gázrugóval van felszerelve. A nagyobb gépeket hajlítógerenda-működtetőkarral is elllátjuk.
2. A mérőütközők lehetővé teszik a fémlemez ismételt azonos szélességű vágását anélkül, hogy további mérésre lenne szükség.
3. Az egyszerű alátámasztó keret a fémlemezt alátámasztó munkaasztal funkcióját tölti be. Ez a megoldás megelőzi a fémlemez lelógását. Az alátámasztó keret eltávolítható.
4. Az NK-0.8 görgős olló használatát lehetővé tevő adaptáció, amely nem igényli további rögzítések felszerelését.
5. Az állítócsavar lehetővé teszi a gerenda szorítóerejének beállítását a megmunkált fémlemez vastagságától függően.
6. A működő szögmérő segítségével meghatározható fémlemez hajlítási szöge.
7. Az eltávolítható lábak megkönnyítik a szállítást és a rakodást.

Társaságok, amelyek hajlítógépeinket választották:

ZG-1400 hajlítógépek

www.panelcentrum.com info@panelcentrum.com

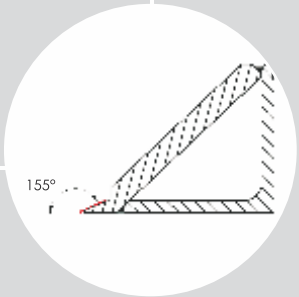

ZG-1400/0.8 hajlítógép

A hajlítógép rendeltetése főleg olyan tetőfedő munkák hajlításainak elvégzése, ahol a munkaszélesség legfeljebb 1400 mm. A gépek tartós és kompakt kivitelezése sok éven keresztül hibátlan munkát garantál a hajlító elemek alakváltozása nélkül. A speciálisan mart vezetőél akár 155o-is szögig is lehetővé teszi a fémlemezek hajlítását.

ZG-1400/1.5 hajlítógép

A ZG-1400/1.5 hajlítógép a ZG-1400/0.8-as típus megerősített változatát képviseli. A gépet masszívabb gépvázzal, hajlítógerendával és ellentartóval szereltük fel, ami lehetővé teszi 1,5 mm vastagságú fémlemezek akár 135o-ig történő hajlítását is.

ZG-1400/2.0 hajlítógép

Az ellentartónál található standard gázrugóktól eltekintve ezt a gépet egy további gázrugóval szereltük fel, amely alátámasztja a hajlítógerendát. Masszívabb és megerősített oldalmechanizmusok és a munkagerendák átmérői lehetővé teszi akár 2,0 mm vastagságú acéllemez hajlítását is.

ZG-1600/2.5 hajlítógép

A ZG-1600/2.5 hajlítógépet rendkívül nagy és robusztus, CNC megmunkálószerszámokra épített munkamechanizmusok jellemzik, amelyek lehetővé teszi akár 2 mm vastagságú acéllemezek hajlítását is. A gépet 2-2 db gázrugóval láttuk el, amelyek segítik az ellentartó, illetve a hajlítógerenda emelését.

Típus:	ZG-1400/0.8	ZG-1400/1.5	ZG-1400/2.0	ZG-1600/2.5
Munkaszélesség:	1400 mm	1400 mm	1400 mm	1600 mm
Fémlemez vastagsága, acél:	0.8 mm	1.5 mm	2.0 mm	2.5 mm
Alumínium:	1.2 mm	2.0 mm	2.5 mm	3.0 mm
Réz:	1.0 mm	1.7 mm	2.3 mm	2.8 mm
Titáncink:	1.0 mm	1.7 mm	2.3 mm	2.8 mm
Legnagyobb hajlítási szög:	155°	135° - 155°	135°	135°
Hajlítógerenda szélessége:	15 mm	20 mm	25 mm	30 mm
Tömeg:	130 kg	150 kg	230 kg	340 kg

ZG-2000 hajlítógépek

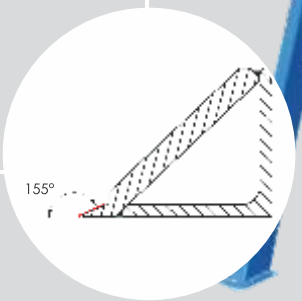

MACHINES MADE IN CNC TECHNOLOGY

ZG-2000/0.7 hajlítógép

A hajlítógépet főleg tetőfedők részére szánjuk. A tartós és kompakt kivitelezés (200 kg) sok éven keresztül hibátlan munkát garantál a hajlító elemek alakváltozása nélkül. A speciálisan mart vezetőél akár 155°-os szögig is lehetővé teszi a fémlemezek hajlítását. A 15 mm széles keskeny hajlítógerenda és ez ellentartónál a feszítőkészülékek hiánya lehetővé teszi nagyszámú összetett megmunkálási feladat elvégzését.

ZG-2000/1.2 hajlítógép

A ZG-2000/1.2 hajlítógép a ZG-2000/0.7-es típus megerősített változatát képviseli. A gépet masszívabb gépvázzal, hajlítógerendával és ellentartóval szereltük fel, ami lehetővé teszi 1,2 mm vastagságú fémlemezek akár 135°-ig történő hajlítását is.

ZG-2000/1.5 hajlítógép

A munkagerendák masszív és kompakt kialakítása, valamint a karimázógép speciálisan tervezett, megerősített munkamechanizmusai lehetővé teszik 1,5 mm vastagságú fémlemez hajlítását. Az ellentartónál található standard gázrugóktól eltekintve ezt a gépet egy további gázrugóval szereltük fel, amely alátámasztja a hajlítógerendát.

ZG-2000/2.0 hajlítógép

A munkagerendák masszív és kompakt kialakítása, valamint a ZG-2000/1.5 karimázógéphez képest még robusztusabb munkamechanizmusok lehetővé teszik 2,0 mm vastagságú acéllemezek még pontosabb hajlítását. Az ellentartónál található 2 db standard gázrugótól eltekintve ezt a gépet 2 db további gázrugóval szereltük fel, amelyek alátámasztják a hajlítógerendát. Ez a hajlítógép sikeresen használható ipari sorozatgyártásra.

A ZG-2000/2.0mm masszív kialakítása

Típus:	ZG-2000/0.7	ZG-2000/1.2	ZG-2000/1.5	ZG-2000/2.0
Munkaszélesség:	2140 mm	2140 mm	2100 mm	2050 mm
Fémlemez vastagsága, acél:	0.7 mm	1.2 mm	1.5 mm	2.0 mm
Alumínium:	1.0 mm	1.6 mm	2.0 mm	2.5 mm
Réz:	0.8 mm	1.35 mm	1.7 mm	2.3 mm
Titáncink:	0.8 mm	1.35 mm	1.7 mm	2.3 mm
Legnagyobb hajlítási szög:	155°	135° - 155°	135°	135°
Hajlítógerenda szélessége:	15 mm	20 mm	25 mm	30 mm
Tömeg:	200 kg	250 kg	320 kg	480 kg

ZG-2500 hajlítógépek

www.panelcentrum.com info@panelcentrum.com

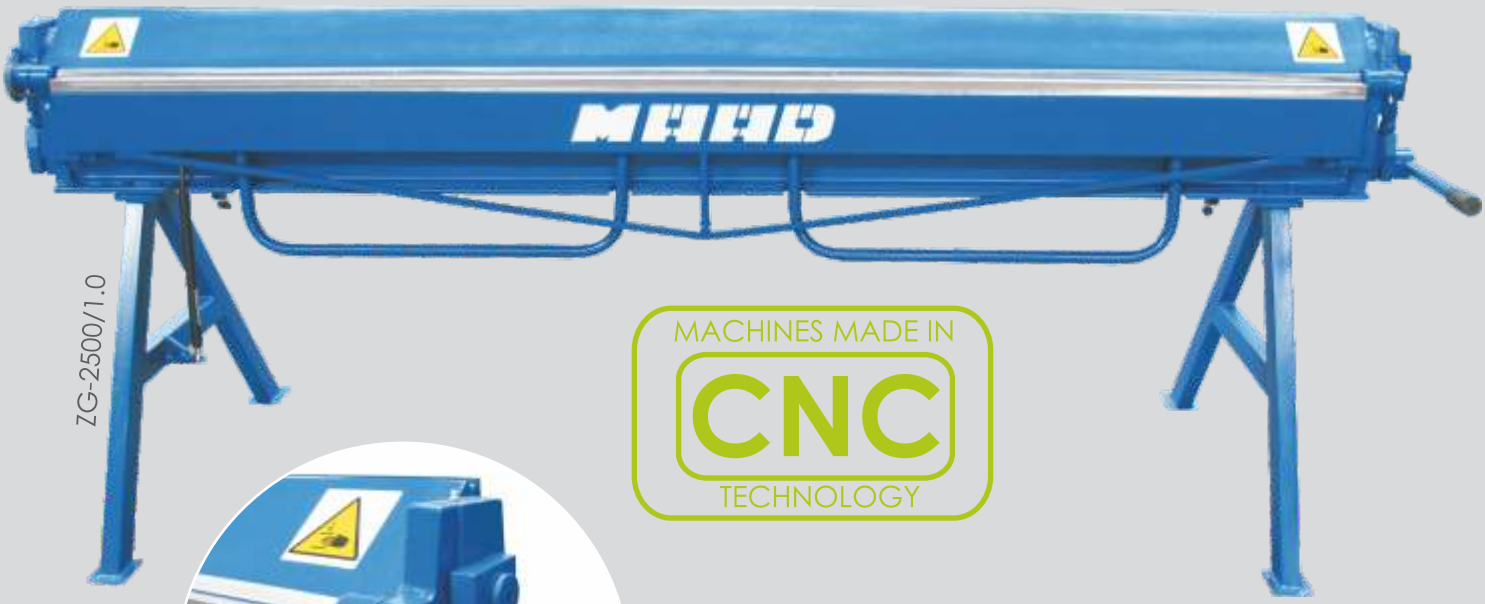

ZG-2500/1.0

MACHINES MADE IN CNC TECHNOLOGY

A ZG-2500/1.0 megerősített mechanizmusai

ZG-2500/0.7 hajlítógép

A ZG-2500/0.7 hajlítógépet 2 db hajlítógerenda-működtetőkarral láttuk el, amelyek feladata az ellengerenda emelése, és egy vagy két működtetőkar feladata a hajlítógerenda emelése. A ZG-2500/0.7 halítógépet főleg olyan tetőfedők részére szánjuk, akik gyakran használnak nem szabványos méretű fémlemezeket.

ZG-2500/1.0 hajlítógép

Könnyebb változatával ellentétben a ZG-2500/1.0 típust 2-2 db, az ellentartót és a hajlítógerendát emelő működtetőkarral láttuk el. A ZG-2500/1.0-ás típus az igényesebb műszaki munkákat szolgálja. Emiatt az oldalak, a hajlítógerenda, az ellentartó és az emelő mechanizmus megerősített kialakítással készült.

ZG-2500/1.5 hajlítógép

A ZG-2500/1.5 hajlítógépet nagyon nagy és merev, CNC megmunkálószerszámokra épített munkamechanizmusok jellemzik, amelyek lehetővé teszik akár 1.5 mm vastag fémlemezek hajlítását is. A gép 2 db gázrugóval van felszerelve a felső gerenda emelésének segítésére és 3 db gázrugóval a hajlítógerenda emelésének segítésére.

A hajlítógerenda-működtető kar

Típus:	ZG-2500/0.7	ZG-2500/1.0	ZG-2500/1.5
Munkaszélesség:	2640 mm	2600 mm	2600 mm
Fémlemez vastagsága, acél:	0.7 mm	1.0 mm	1.5 mm
Alumínium:	1.0 mm	1.6 mm	1.8 mm
Réz:	0.8 mm	1.35 mm	1.6 mm
Titáncink:	0.8 mm	1.35 mm	1.6 mm
Legnagyobb hajlítási szög:	135°	135°	135°
Hajlítógerenda szélessége:	20 mm	25 mm	30 mm
Tömeg:	300 kg	390 kg	600 kg

ZG-3000 hajlítógépek

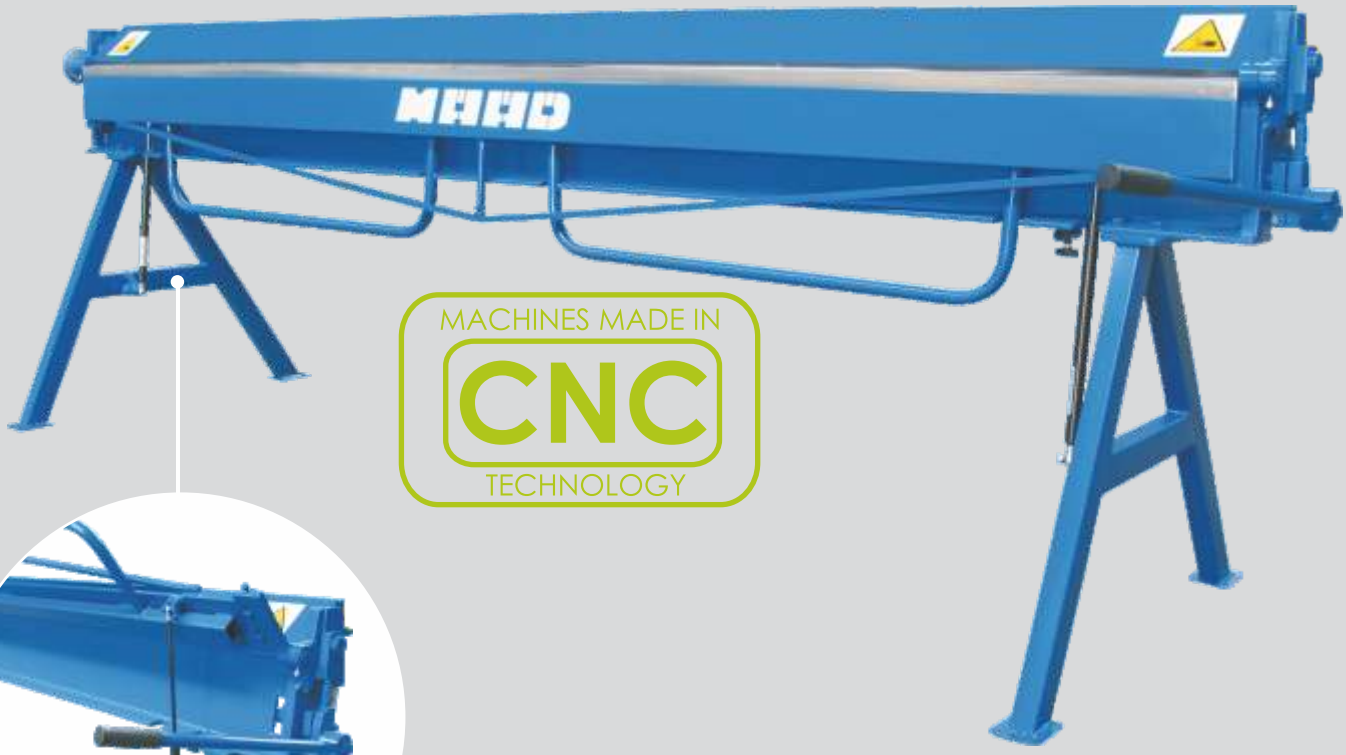

MACHINES MADE IN CNC TECHNOLOGY

ZG-3000/0.7

ZG-3000/1.0

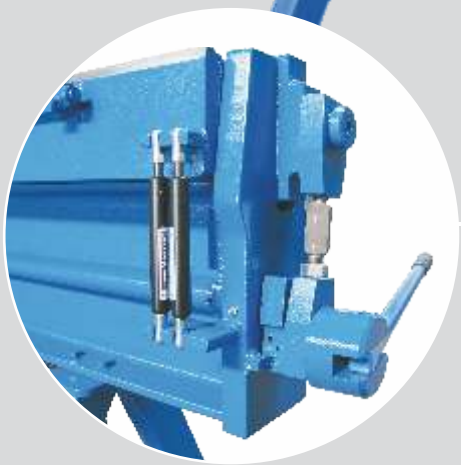

ZG-3000/0.7 hajlítógép

A karimázógép szilárd és kompakt alakítása hosszú időre biztosítja az akár 0,7 mm vastag fémlemezek megfelelő hajlítását is a munkaelemei alakváltozása nélkül. Az ellentartón található standard gázrugóktól eltekintve a gépet a hajlítógerendán is felszereltük 2 db gázrugóval.

ZG-3000/1.0 hajlítógép

A ZG-3000 karimázógéphez hasonlóan ezt is elláttuk a karimázógerendára szerelt gázrugókkal (a ZG-3000/1.0 karimázógép 2 db hajlítógerenda-működtetőkarral és 3 db ellentartót működtetőkarral van felszerelve), amelyek jelentősen megkönnyítik a működtetést. A gépek robusztus, masszív és kompakt kialakítása garantálja tartós üzemüket a megfelelő hajlítási minőség megtartásával.

Típus:	ZG-3000/0.7	ZG-3000/1.0
Munkaszélesség:	3140 mm	3100 mm
Fémlemez vastagsága, acél:	0.7 mm	1.0 mm
Alumínium:	1.0 mm	1.35 mm
Réz:	0.8 mm	1.2 mm
Titáncink:	0.8 mm	1.2 mm
Legnagyobb hajlítási szög:	135°	135°
Hajlítógerenda szélessége:	25 mm	30 mm
Tömeg:	470 kg	700 kg

ZG-4000 hajlítógép

www.panelcentrum.com info@panelcentrum.com

MACHINES MADE IN CNC TECHNOLOGY

A ZG-4000/0.6 szilárd kialakítása

A ZG-4000/0.6 hajlítógép

ZG-3000 karimázógépekhez hasonlóan ezeket is elláttuk a karimázógerendára szerelt gázrugókkal (a ZG-4000/0.6 karimázógép 2 db hajlítógerenda-működtetőkarral és 2 db ellentartó-működtetőkarral van felszerelve), amelyek jelentősen megkönnyítik a működtetést. A **gépek robusztus, masszív és kompakt kialakítása** garantálja tartós üzemüket a megfelelő hajlítási minőség megtartásával.

Típus:	ZG-4000/0.6
Munkaszélesség:	4100 mm
Fémlemez vastagsága, acél:	0.6 mm
Alumínium:	1.0 mm
Réz:	0.8 mm
Titáncink:	0.8 mm
Legnagyobb hajlítási szög:	135°
Hajlítógerenda szélessége:	30 mm
Tömeg:	900 kg

DF-1.0 Kézi Görgős falcösszenyomó

A fogantyú új, ergonomikus kialakítása

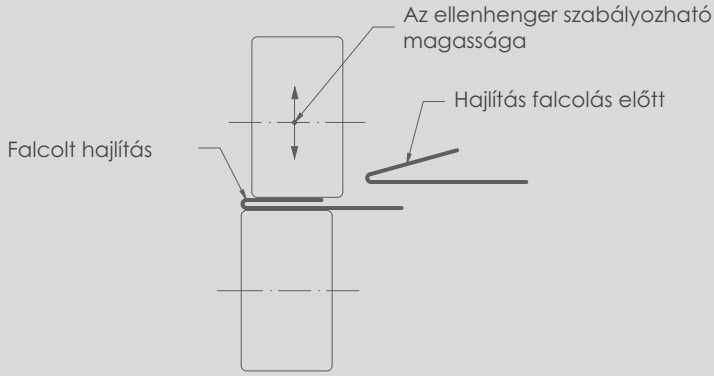

Típus:	DF-1.0
Görgőpárok száma:	4
Fémlemez vastagsága, acél:	1.0 mm
Görgők szabályozási tartománya:	0-4 mm
Tömeg:	3 kg

ZGS-4000/6000 hajlítógép

ZGS-6000/0.8 + NKS-0.8

MACHINES MADE IN CNC TECHNOLOGY

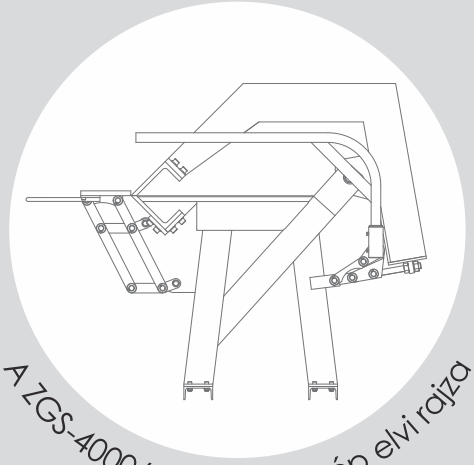

A ZGS-4000/6000 hajlítógép elvi rajza

ZGS-4000-6000/0.8 hajlítógép rendszer

Zárt hajlítógépek acéllemezekhez, valamint legfeljebb 0,8 mm vastag és 4, illetve 6 fm hosszúságú acéllemezek peremezéséhez.

A hajlítógép rendszer előnyei:

- A felső gerenda speciális „szorítóelemekkel" szorítható le, amelyek megfelelő nyomást biztosítanak a lemez teljes hosszában. További előny, hogy a szorítók száma tetszés szerint változtatható a gép robusztusabb kialakítása érdekében. Ez lehetővé teszi vastagabb fémlemezek peremezését a munkaelemek: a fix gerenda, az ellentartó és a peremezőgerenda átmérőjének növelése nélkül.
- A peremezőgerenda különösen keskeny a ZGS hajlítógépeknél azon speciális mechanizmusok miatt, amelyek a gép testéhez kapcsolják azt.
- A peremezőgerenda különösen keskeny a ZGS hajlítógépeknél azon speciális mechanizmusok miatt, amelyek a gép testéhez kapcsolják azt.

Típus:	ZGS-4000/0.8	ZGS-6000/0.8
Munkaszélesség:	4050 mm	6050 mm
Fémlemez vastagsága, acél:	0.8 mm	0.8 mm
Alumínium:	1.2 mm	1.2 mm
Réz:	1.0 mm	1.0 mm
Titáncink:	1.0 mm	1.0 mm
Legnagyobb hajlítási szög:	135°	135°
Hajlítógerenda szélessége:	20 mm	20 mm
Tömeg:	950 kg	1450 kg

ZGL-2000 hajlítógép

MACHINES MADE IN CNC TECHNOLOGY

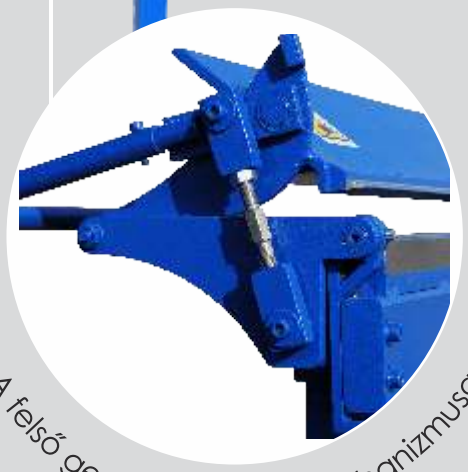

A felső gerenda illesztő mechanizmusa

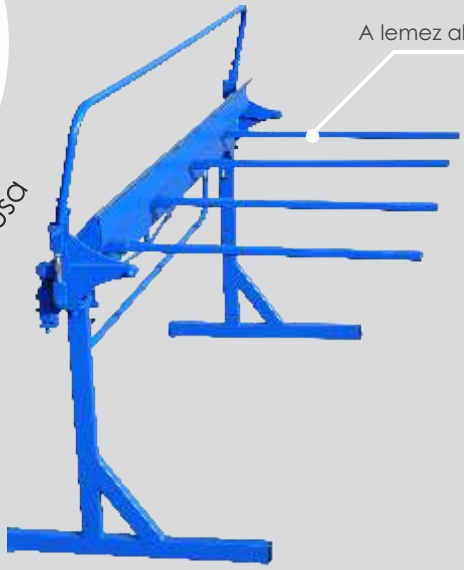

A lemez alátámasztására szolgáló munkaasztal

A ZGL-2000/0.7 hajlítógép együttes használata az NK-0.8 ollóval

ZGL-2000/0.7 hajlítógép

A gép új kialakítása lehetővé tette az eszköz tömegének nagymértékű csökkentését 149 kg-ra a nagy teljesítmény megtartásával. A gerendán a speciálisan mart vezetőél akár 155o-os szögig is lehetővé teszi a fémlemez hajlítását. A ZGL-2000/0.7 hajlítógép nagy előnye annak sokoldalúan kialakított acéllemez szerelvényei és annak lehetősége, hogy azt egyetlen személy alkalmazza a gép teljes hosszában alkalmazott nyomás kezelésével. A hajlított keskeny hossztartó biztosítja a tetőanyagok számos összetett kezelésének végrehajtását.

Típus:	ZGL-2000/0.7
Munkaszélesség:	2100 mm
Fémlemez vastagsága, acél:	0.7 mm
Alumínium:	1.0 mm
Réz:	0.8 mm
Titáncink:	0.8 mm
Legnagyobb hajlítási szög:	155°
Hajlítógerenda szélessége:	15 mm
Tömeg:	149 kg

Szegmens hajlítógép

MACHINES MADE IN CNC TECHNOLOGY

HS-2100/1.2
szegmens hajlítógép
2015.
ÚJDONSÁGA!

4 oldal hajlításának képessége

HS-1270/2.0 hajlítógép

A HS-1270/2.0 szegmens hajlítógép a hajlítóelemek bevált kialakítására alapozva készült. A 1,2 mm-es hajlítógerenda sorrendben 25/30/35/40/45/50/75/100/150/200/250/270 [mm] profil méretű pengékkel rendelkezik. A pengék minőségi acélból készültek, ami lehetővé teszi az eszköz hosszú távú működtetését a hajlítás megfelelő paramétereinek megtartásával.

HS-2100/1.2 hajlítógép

A HS-2100/1.2 szegmens hajlítógép a kisebb változat (HS-1270/2.0) előállítása során nyert tapasztalatok alapján készült. A hajlítógerendának két, a hajlítást segítő hengere van, miközben a nyomógerenda 3 db hengeren nyugszik. A nagy munkaszélességű hajlítóélek és vágókések felső szegmense 1,2 mm-ig nagyfokú funkcionalitást nyújt hajlítógép számára.

Típus:	HS-1270/2.0	HS-2100/1.2
Munkaszélesség:	1270 mm	2100 mm
Fémlemez vastagsága, acél:	2.0 mm	1.2 mm
Alumínium:	2.5 mm	1.6 mm
Réz:	2.3 mm	1.35 mm
Titáncink:	2.3 mm	1.35 mm
Legnagyobb hajlítási szög:	135°	135°
Hajlítógerenda szélessége:	20 mm	20 mm
Tömeg:	420 kg	600 kg

ZG-1100/0.8 Hajlítógép

A ZG-1100/0.8 hajlítógép a ZG gépsorozat új kialakítású tagja. A **kis méret, a kis tömeg, a mozgathatóság, a stabilitás és a kiváló minőség** csak néhány az új hajlítógép sok előnye közül. A gép normál kivitelben valamennyi szükséges alkatrésszel fel van szerelve a működtetéséhez. A ZG-1100/0.8 hajlítógépnél a működtetőkar nyomása nem jelenik meg a rúdnál.

A ZG-1100/0.8 hajlítógép típus az egyedüli, amely csupán **14 mm**-es hajlítógerenda-szélességgel rendelkezik. Ennek óriási előnyei vannak ott, ahol a kis elemek előállításánál fontos szerepet játszik csupán egyetlen milliméter is.

A ZG-1100/0.8 profilja

Típus:	ZG-1100/0.8
Munkaszélesség:	1100 mm
Fémlemez vastagsága, acél:	0.8 mm
Alumínium:	1.3 mm
Réz:	1.1 mm
Titáncink:	1.1 mm
Legnagyobb hajlítási szög:	155°
Hajlítógerenda szélessége:	14 mm
Tömeg:	80 kg

Görgős olló

Egy darabból álló test, amely teljes mértékben **CNC** megmunkáló szerszámokkal készült.

2015. ÚJDONSÁGA!

Akár 50 mm
széles egy darabból álló test

Típus:	NK-0.8	NK-1.2
Fémlemez vastagsága:	0.8 mm	1.2 mm
Tömeg:	7 kg	12 kg

ZB-1.5 Peremezőgép

ZB-1.5 peremezőgép

Acél lemezek **(legfeljebb 1.5 mm-es)**, réz lemezek, alumínium lemezek stb. megmunkáló szerszáma. Hornyoláshoz és peremezéshez, valamint acél szélek más típusú megmunkálásához használható.
A kézi működtetésű peremezőgép állványra szerelhető.

ZB-1.5 peremezőgép elektromos meghajtással

A gép üzemelő részei megegyeznek a ZB-1.5 kézi meghajtású változatával. Az elektromos változat megfelelő teljesítményű elektromos hajtómű motorból és a működő peremezőgép fordulatszámát szabályozó frekvenciaátalakítóból áll.
A gép balra és jobbra egyaránt forog.

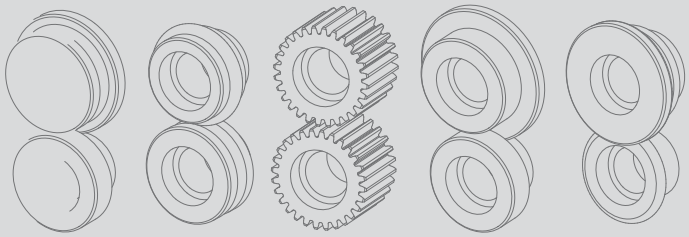

A peremezőgörgők 5 alapkészlete

Kézi működtetésű ZB-1.5 peremezőgép állványon

ZB-1.5 peremezőgép elektromos meghajtással

CE

NGR-2000/1.25 kézi működtetésű táblaolló

Az NGR-2000/1.25 kézi működtetésű táblaolló nyíróélei főleg műhelyben végzett műveletek számára készültek. A szerszám masszív kialakítása hosszú és megbízható működést biztosít.

A síkvágót hátsó ütközővel, egyenes szögmérővel és az előlapra szerelt támasztóléccel szereltük fel. A gépet két személy üzemelteti.

Típus:	NGR-2000/1.25
Munkaszélesség:	2080 mm
Fémlemez vastagsága, acél:	1.25 mm
Alumínium:	1.5 mm
Réz:	1.4 mm
Titáncink:	1.4 mm
Késtípus:	Segment
Tömeg:	480 kg

MACHINES MADE IN CNC TECHNOLOGY

MACHINES MADE IN CNC TECHNOLOGY

Elektromos meghajtású ZW-3000/0.6

ZW-1300/0.8 hengerítőgép

A ZW-1300 sorozatú hengerítőgépek legfeljebb 1250 mm munkaszélességig munkálják meg a fémlemezeket. A gépet eltávolítható (forgó) működtető tengellyel szereltük fel. A ZW-1300/0.8 tekercselőgépet főként tetőfedők részére építettük, mivel az eltávolítható tengelybe mart horony korcok elkészítését teszi lehetővé.

Állítható fordulatszámú elektromos meghajtás felszerelése lehetséges.

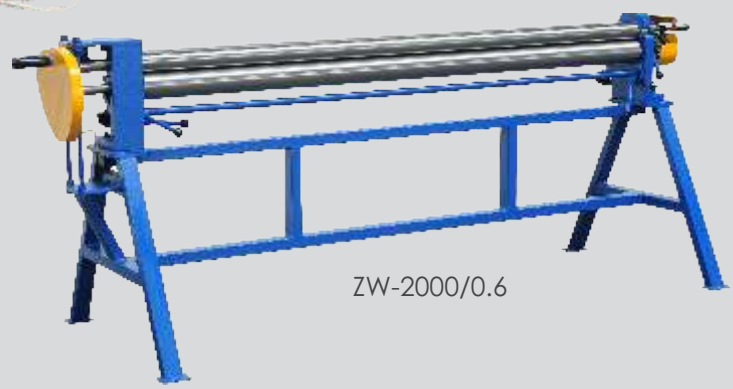
ZW-2000/0.6

ZW-1300/1.5 hengerítőgép

A ZW-1300/1.5 hengerítőgép megerősített kialakítással rendelkezik, amely lehetővé teszi akár 1,5 mm vastag fémlemezek hengerítését is. A mart horonnyal rendelkező felső tengely szükség esetén eltávolítható.

Állítható fordulatszámú elektromos meghajtás felszerelése lehetséges. CE tanúsítás.

ZW-2000/0.6 hengerítőgép

A ZW-2000/0.6 hengerítőgépet is felszereltük eltávolítható (forgó), mart horonnyal rendelkező felső működtető tengellyel. Azonkívül a gép szabályozott görgőbakkal is rendelkezik a hátsó tengelyen, amely biztosítja a lemez megfelelő hengerítését.

Állítható fordulatszámú elektromos meghajtás felszerelése lehetséges. CE tanúsítás.

Eltávolított felső tengely a ZW-1300/0.8 hengerítőgépen

ZW-3000/0.6 hengerítőgép

Normál változatban a gépet automatikus meghajtással és frekvenciaátalakítóval szereltük fel (az utóbbi szabályozza a fordulatszámot) a hengerítési folyamat megfelelő irányítása érdekében. A bal és jobb forgási irány két különböző kapcsolóbillentyűvel kapcsolható be. Ez az egyetlen innovatív kialakítású hengerítőgép, amely egyedi tervezésű tartógerendákkal rendelkezik az alsó és hátsó tengelyeken.

A hengerítőgép CE tanúsítással rendelkezik.

Típus:	ZW-1300/0.8	ZW-1300/1.5	ZW-2000/0.6	ZW-3000/0.6
Munkaszélesség:	1300 mm	1300 mm	2050 mm	3050 mm
Fémlemez vastagsága, acél:	0.8 mm	1.5 mm	0.6 mm	0.6 mm
A hengerített cső min. átmérője:	ø80 mm	ø100 mm	ø100 mm	ø120 mm
A működtető tengely átmérői:	3xø60 mm	1xø65, 2xø90 mm	1xø65, 2xø90 mm	1xø80, 2xø95 mm
Tömeg:	130 kg	260 kg	440 kg	1000 kg

MACHINES MADE IN CNC TECHNOLOGY

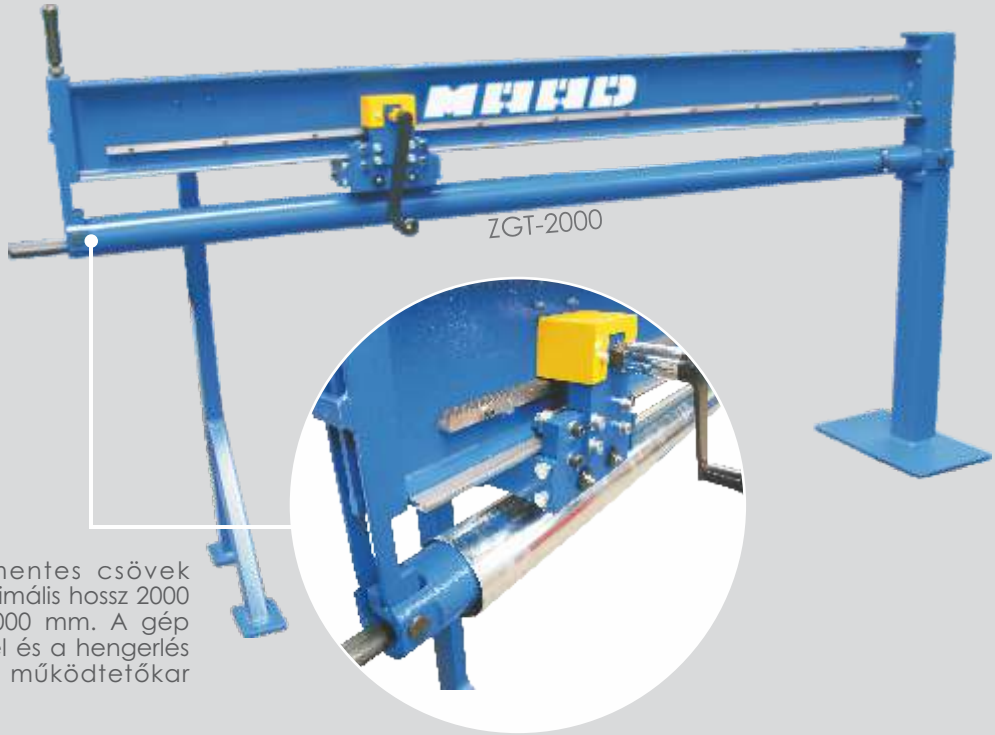

ZGT-1000 korclenyomó-gép

A 11 mm standard szélességű varratmentes csövek korclenyomásához használt alaptípus. A maximális hossz 2000 mm a cső peremezése esetén – kétszer 1000 mm. A gép rendelkezik nyomóhenger beállító rendszerrel és a hengerlés könnyítésének lehetőségével egy ovális működtetőkar segítségével.

ZGT-1250 korclenyomó-gép

A ZGT-1000 kiterjesztett változata lehetővé teszi akár 2500 mm hosszú csövek peremezését is. A gép paraméterei ugyanazok, mint a ZGT-1000 korclenyomó-gép esetén.

ZGT-2000 korclenyomó-gép

A gépet 2013-ban vezettük be. A tartókereten alkalmazott meghajtórendszer lehetővé teszi 2000 mm hosszú csövek peremezését egyetlen befogással. A korclenyomó-gép az egyetlen ilyen termék a lengyel piacon.

ZGT-3000 korclenyomó-gép

2015. ÚJDONSÁGA

Az új, a bevált ZGT-2000 korclenyomó-gépen alapuló robusztus kialakítás lehetővé teszi csövek 3000 mm hosszúságban történő korclenyomását. Kézi meghajtást alkalmazunk a tartókereten (bejegyzett minta). Az egyetlen 3000 mm munkahosszúságú tetőlefolyócső készítő korclenyomó-gép a piacon.

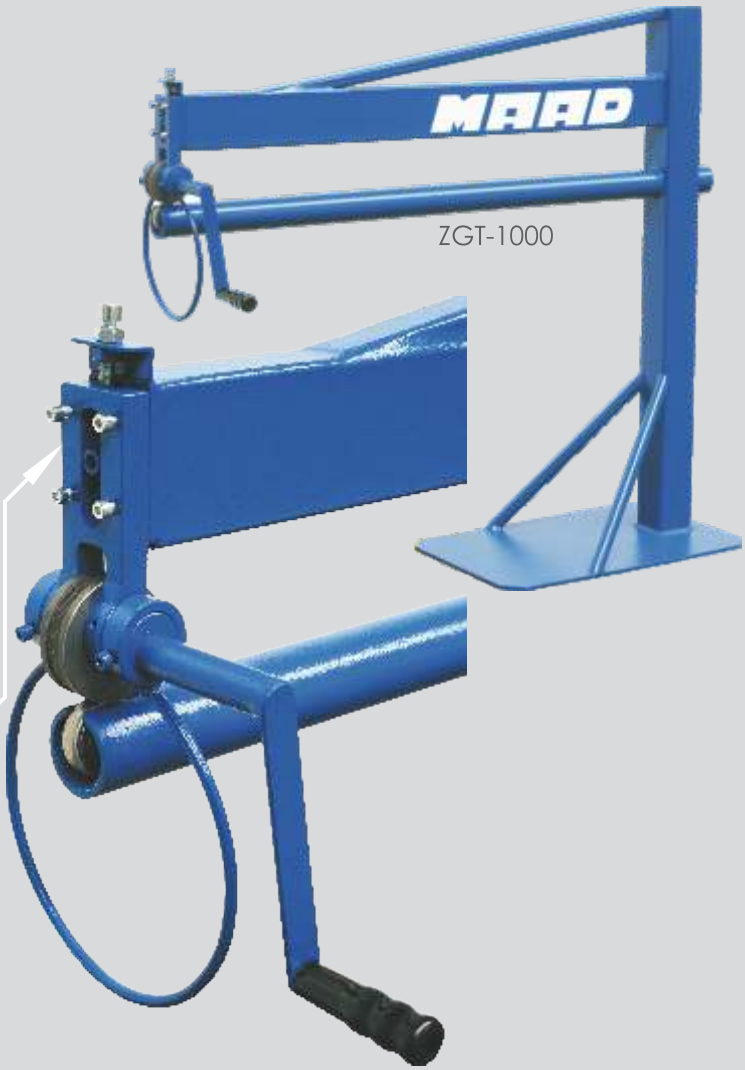

A **ZGT-1000** és **ZGT-1250** nyomóhenger típusú korclenyomó-gép helyzetét beállító mechanizmus

Típus:	ZGT-1000	ZGT-1250	ZGT-2000	ZGT-3000
Munkaszélesség:	1050 mm	1300 mm	2050 mm	3050 mm
Fémlemez vastagsága:	0.6 mm	0.6 mm	0.6 mm	0.6 mm
Min. csőátmérő:	80 mm	80 mm	90 mm	100 mm
Tömeg:	80 kg	100 kg	200 kg	320 kg

Tetőfedő szerszámok

www.panelcentrum.com info@panelcentrum.com

Tetőfedő szerszámok **SZAKEMBEREK** számára

Kettős vágó ollók M2004

A professzionális tetőfedő szerszámokat gyártó társaság, a Malco **MEGHATALMAZOTT** magyarországi forgalmazója vagyunk.

A Malco szerszámait kiváló minőségű szaktudás, nagy teljesítmény és megbízhatóság jellemzi.

S6R kézi korcológépek

C5R peremezőgép

S9R kézi korcológépek

N1R kézi horonyvágó gyalu

S3R kézi korcológépek

TSHD turbo olló

HC1/HC2 lyukvágó

DEFT/DEFT1 hajlítógép

CGPR 3,2 mm lyukszegecselő

GOS4/5 90/100 ereszcsatorna nyílásvágó fűrész

AV8/AV9 függőleges vágóolló

PLR1 szegecselő